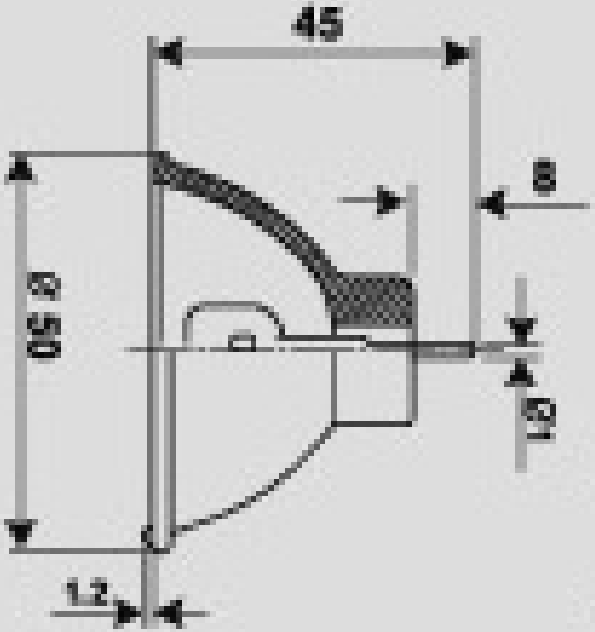

（2 脚之间距离为5.35mm）

灯泡示意图(单位:毫米)　灯座示意图(G5.35)